Профиль **E1C**

MADE IN ITALY

Стандартная длина 2 МЕТРА (более длинные по запросу)

Материал: PE-UHMW полиэтилен с высокой молекулярной массой (более 1000000)
Цвет: Зеленый
Удельный вес: г / см3 0,945
Коэффициент динамического трения: 0,2 (P = 0,05 H / мм2 - V = 0,6 м / с - T = 40 ° C)
Рабочая температура: -70 ° C ÷ 65 ° C
Линейное тепловое расширение: 2 мм каждые 10 ° C, начиная с температуры окружающей среды 20 ° C

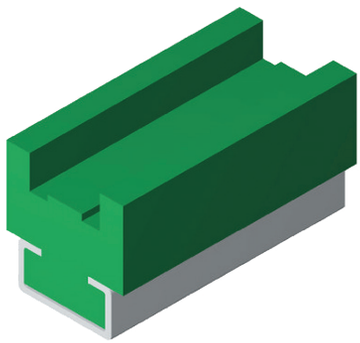

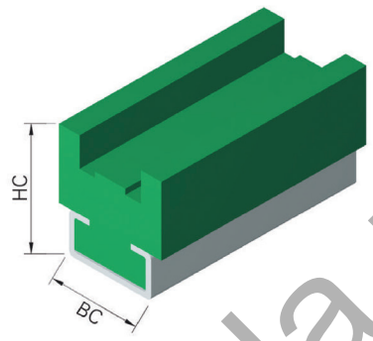

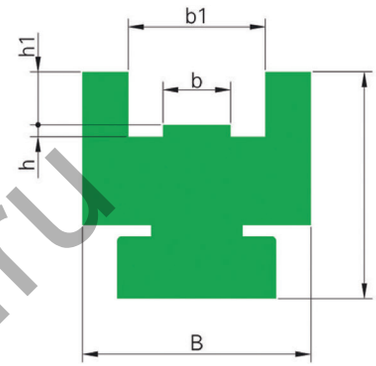

ОПИСАНИЕ	АРТИКУЛ	ЦЕПЬ	ISO 606 (DIN 8187)	B	H	BC	HC	b1	h1	b	h	МЕТАЛЛИЧЕСКИЙ ПРОФИЛЬ	ВЕС
				mm	mm	mm	mm	mm	mm	mm	mm		Kг
E1C-01	**GC 1 40 01 2**	3/8"x7/32"	06 B-1	25.0	18.0	20.0	20.0	15.0	4.4	5.4	1.5	C-3	0,67
E1C-05	**GC 1 40 05 2**	1/2"x5/16"	08 B-1	30.0	25.0	20.0	27.0	20.0	7.2	7.4	2.2	C-3	1,05
E1C-06	**GC 1 40 06 2**	5/8"x3/8"	10 B-1	33.0	30.0	28.0	32.0	23.0	9.5	9.2	2.6	C-5	1,65
E1C-07	**GC 1 40 07 2**	3/4"x7/16"	12 B-1	38.0	35.0	38.0	38.5	28.0	11.1	11.3	2.4	C-9	2,31
E1C-10	**GC 1 40 10 2**	1"x17 mm	16 B-1	51.0	40.0	38.0	43.5	41.0	16.5	16.5	3.5	C-9	3,54

МЕТАЛЛИЧЕСКИЙ ПРОФИЛЬ НЕ ВКЛЮЧЕН

MirPrivoda.ru

Все значения были измерены в стандартных климатических условиях: 23 ° C / 73 ° F при относительной влажности 50% (DIN 50005 / ISO 554).